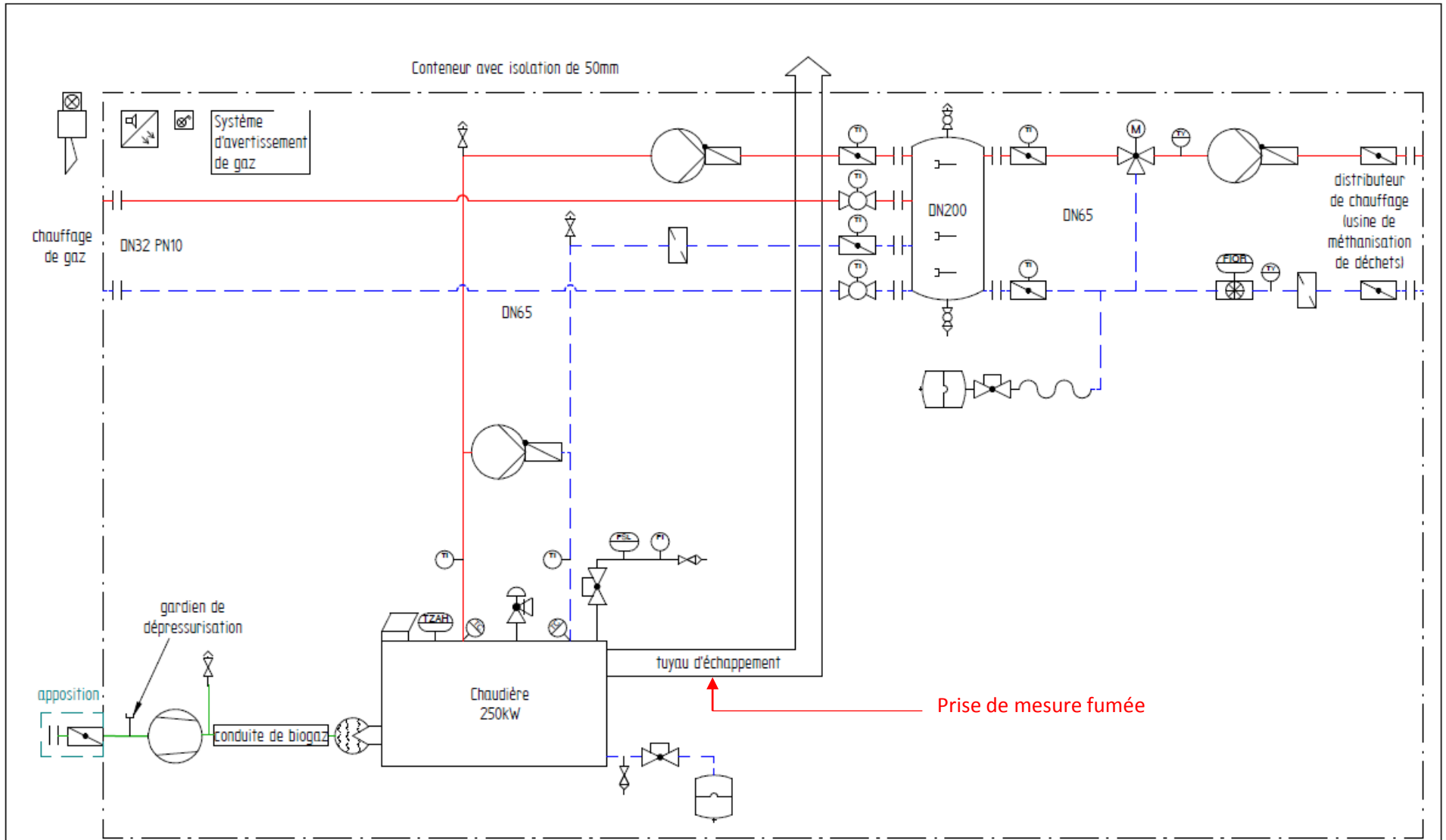

		échelle :	matériau:
		masse:	substance:
		projet: Letang Hoche Biogas SARL	
Prendre en compte la note de protection selon ISO 16016	Nom / Date	titre: La Fontaine des Pommiers 02400 Epaux Bezu	
	construction: Wolczbch, B. 30.06.2016		
	personne compétente:		
	dessin de numéro: CON_250KW	référence de numéro: RI_1201287957_20	projet de numéro: 1127635
		Blatt 1/1	A3 01.07.2016

symbole	désignation
TZAH	contrôleur de température de sécurité
PSL	contrôleur de pression min.
TC	sonde de température
TI	thermomètre
PI	manomètre
	robinet de vidange et remplissage
	purgeur d'air
	pompe
	brûleur à gaz
	condenseur
M	vanne à trois voies sans la sécurité
	embout tubulaire avec filetage femelle

symbole	désignation
	robinet à boisseau sphérique
	clapet d'arrêt
TI	robinet à boisseau sphérique avec thermomètre
TI	clapet d'arrêt avec thermomètre
	paire de bride
	vanne d'arrêt à capuchon
	clapet anti-retour
	filtre à tamis
	aiguillage hydraulique
	purgeur d'air avec robinet à boisseau sphérique
	robinet de vidange avec robinet à boisseau sphérique
	soupape de sécurité à membrane

symbole	désignation
TY	sonde du compteur
FICA	compteurs de chaleur
	raccord flexible
	vase d'expansion à membrane
	systéme avec signal sonore
	détecteur de fumée
	dispositif de protection
	eau potable
	retour chauffage
	avance chauffage
	conduite de gaz